第6回 ＪＰＴＡ ＡＬＬ ＪＡＰＡＮ ＪＵＮＩＯＲ ＴＥＮＮＩＳ ＴＯＵＲＮＡＭＥＮＴ
【 ＩＳＨＩＧＵＲＯ ＣＵＰ 】

１４才以下　男子の部　　2020/2/20～22

1	犬塚	隆介	INUZUKA RYUSUKE	大阪府	アイテニスクラブ
2	井伊	亮介	~~I RYOSUKE~~	~~兵庫県~~	~~ノアＴＡ垂水~~
3	藤原	陸	FUJIWARA RIKU	広島県	やすいそ庭球部
4	村上	尚	MURAKAMI NAO	京都府	湯山泰次TS
5	篭田	稜久	KAGOTA RIKU	長野県	STT
6	田中	絢貴	TANAKA JUNKI	大阪府	C's RACQUET CLUB
7	BYE				
8	小夏	秀太	KONATSU SHUTA	兵庫県	西宮テニスクラブ
9	仲間	望	NAKAMA NOZOMU	沖縄県	ロイヤルTE
10	平山	寛汰	HIRAYAMA KANTA	長崎県	長崎J-StarTC
11	小野	ｸﾘｽﾄﾌｧｰ滉生	ONO CHRISTOPHER KOSEI	岡山県	たけなみTA
12	大岐	優斗	OKI YUTO	宮崎県	シーガイアTA
13	長尾	治紀	NAGAO HARUKI	岡山県	ラスタットテニスクラブ
14	三浦	怜央	MIURA REO	宮城県	More - Tennis
15	戌亥	一真	INUI KAZUMA	滋賀県	パブリックテニスイングランド
16	渡辺	翔太	WATANABE SHOTA	石川県	津幡Jr.
17	我謝	慎	~~GAJA SHIN~~	~~沖縄県~~	~~YKCT~~
18	家合	秀輔	YAGO SHUSUKE	愛知県	TEAM KOMADA
19	大城	琉翔	OSHIRO RYUTO	沖縄県	ロイヤルTE
20	松永	朔太郎	MATSUNAGA SAKUTARO	福岡県	グローバルアリーナ
21	友成	悠生	TOMONARI HARUKI	徳島県	山田テニスクラブ徳島
22	浅田	紘輔	ASADA KOSUKE	宮崎県	ライジングサンHJC
23	中村	勇仁	NAKAMURA TAKEHITO	兵庫県	宝塚テニスクラブ
24	大城	盛弥	OSHIRO SEIYA	沖縄県	KT2
25	酒井	和	SAKAI YAMATO	広島県	やすいそ庭球部
26	増田	潤之介	MASUDA JUNNOSUKE	北海道	KGセントラル
27	塩野	豊寛	SHIONO TOYOHIRO	北海道	宮の森SC
28	八塚	新平	YAZUKA SHINPEI	大阪府	花園テニスクラブ
29	窪田	晃大	KUBOTA KODAI	広島県	みなみ坂テニススクール
30	上岡	春太	UEOKA SHUNTA	奈良県	YELL Tennis Academy
31	本山	知苑	MOTOYAMA SHION	大阪府	LYNX Tennis Academy
32	河野	隼也	KAWANO SHUNYA	福岡県	ITS九州
33	池田	桜介	IKEDA OSUKE	大阪府	くにじまテニス
34	古田	俊太郎	FURUTA SHUNTARO	長野県	STT
35	河治	樹	KAWAJI ITSUKI	新潟県	三条ファミリーTC
36	南光	祥大	NANKOU SHOUTA	大阪府	wacc
37	糸永	龍矢	ITONAGA RYUYA	大分県	EARNEST TENNIS ACADEMY
38	福島	正晃	~~FUKUSHIMA MASAAKI~~	大阪府	~~ＡＣＥ ＴＣ 大阪~~
39	三浦	陽	MIURA HARU	青森県	リベロＳＣ
40	冨田	竜誠	TOMITA RYUSEI	熊本県	RKKルーデンス
41	佐藤	颯基	SATO TATSUKI	宮城県	ﾀﾞﾝﾛｯﾌﾟ泉ﾊﾟｰｸﾀｳﾝTC

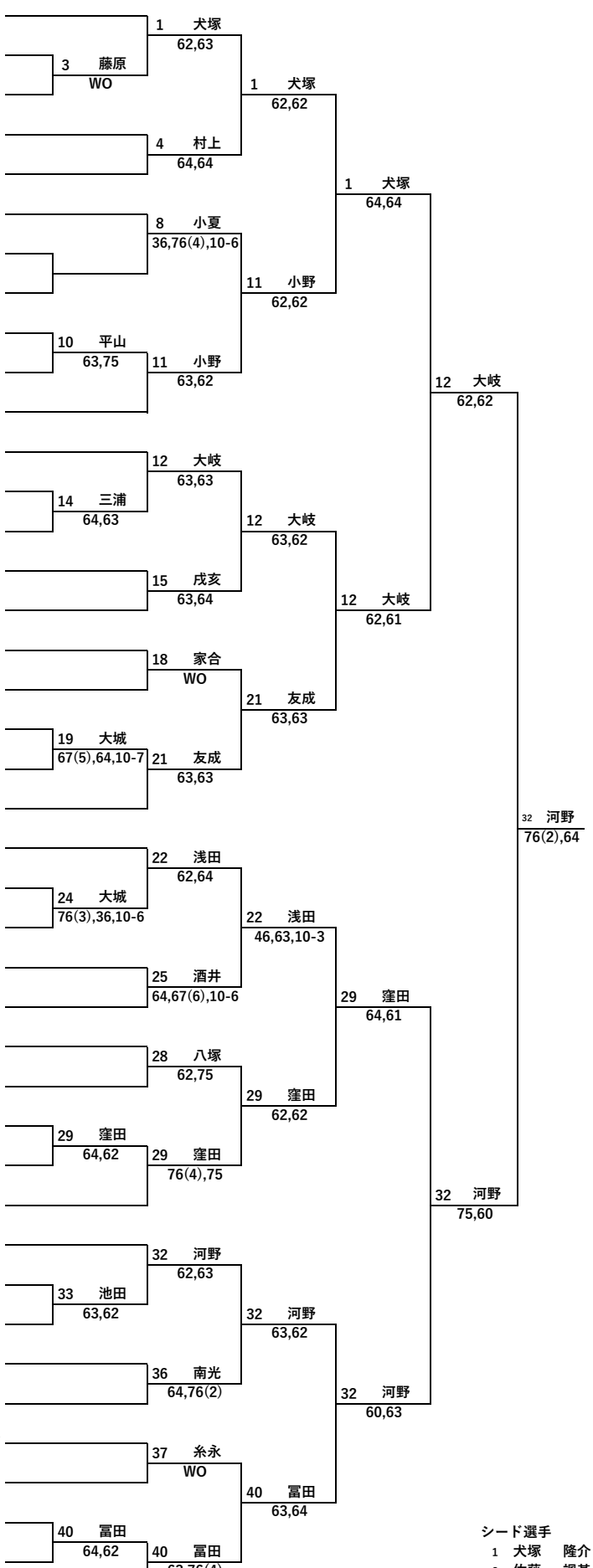

シード選手
1 犬塚　隆介
2 佐藤　颯基
3 大岐　優斗
4 本山　知苑

第6回 ＪＰＴＡ ＡＬＬ ＪＡＰＡＮ ＪＵＮＩＯＲ ＴＥＮＮＩＳ ＴＯＵＲＮＡＭＥＮＴ
【 ＩＳＨＩＧＵＲＯ ＣＵＰ 】

１４才以下　女子の部　　2020/2/20～22

1	瀬戸　祐希奈	SETO YUKINA	富山県	大林TS
2	BYE			
3	山田　彩萌	YAMADA AYAME	愛知県	名古屋LTC
4	野出　美涼	NODE MISUZU	大阪府	江坂テニスセンター
5	新井　愛梨	ARAI AELY	大阪府	ダンロップ TS
6	東浦　彩瑛	HIGASHIURA SAE	京都府	パブリックテニス宝ヶ池
7	古野　ももか	FURUNO MOMOKA	福岡県	北九州ウエストサイドテニスクラブ
8	畠　さゆり	HATA SAYURI	新潟県	T&S新発田ITS
9	大蔵　好花	OKURA KONOKA	福岡県	北九州ウエストサイドテニスクラブ
10	BYE			
11	藤田　佳乃	FUJITA YOSHINO	大阪府	星田テニスクラブ
12	井上　菜々未	INOUE NANAMI	福岡県	ＴＴＵ
13	長岡　咲樹	NAGAOKA SATSUKI	福岡県	NTCクラブ
14	新田　梨琴	NITTA RIKO	大阪府	イヌヅカスポーツプランニング
15	BYE			
16	市原　小梅	ICHIHARA KOUME	香川県	フォーレスト
17	藤本　麻璃花	FUJIMOTO MARIKA	広島県	みなみ坂
18	BYE			
19	畭　凛花	HARI RINKA	大阪府	江坂テニスセンター
20	~~中新　ゆずりは~~	~~NAKANII YUZURIHA~~	~~兵庫県~~	~~ACE TC~~
21	田中　愛純	TANAKA ASUMI	石川県	小松ジュニアＴＣ
22	長友　優音	NAGATOMO YUNE	宮崎県	シーガイアＴＡ
23	BYE			
24	堀家　那菜	HORIKE NANA	香川県	丸亀テニスクラブ
25	山田　彩乃	YAMADA AYANO	鹿児島県	清鈴クラブ
26	峯村　茉那	MINEMURA MANA	長野県	上田市立第三中学校
27	奥村　歩の美	OKUMURA HONOMI	京都府	四ノ宮テニスクラブ
28	名倉　果甫	NAGURA KAHO	愛知県	ロングウッド
29	村山　瑚都	MURAYAMA KOTO	岐阜県	関スポーツ塾.T
30	南　風音	MINAMI KANON	京都府	湯山泰次TS
31	BYE			
32	林　妃鞠	HAYASHI HIMARI	三重県	三重グリーンテニスクラブ

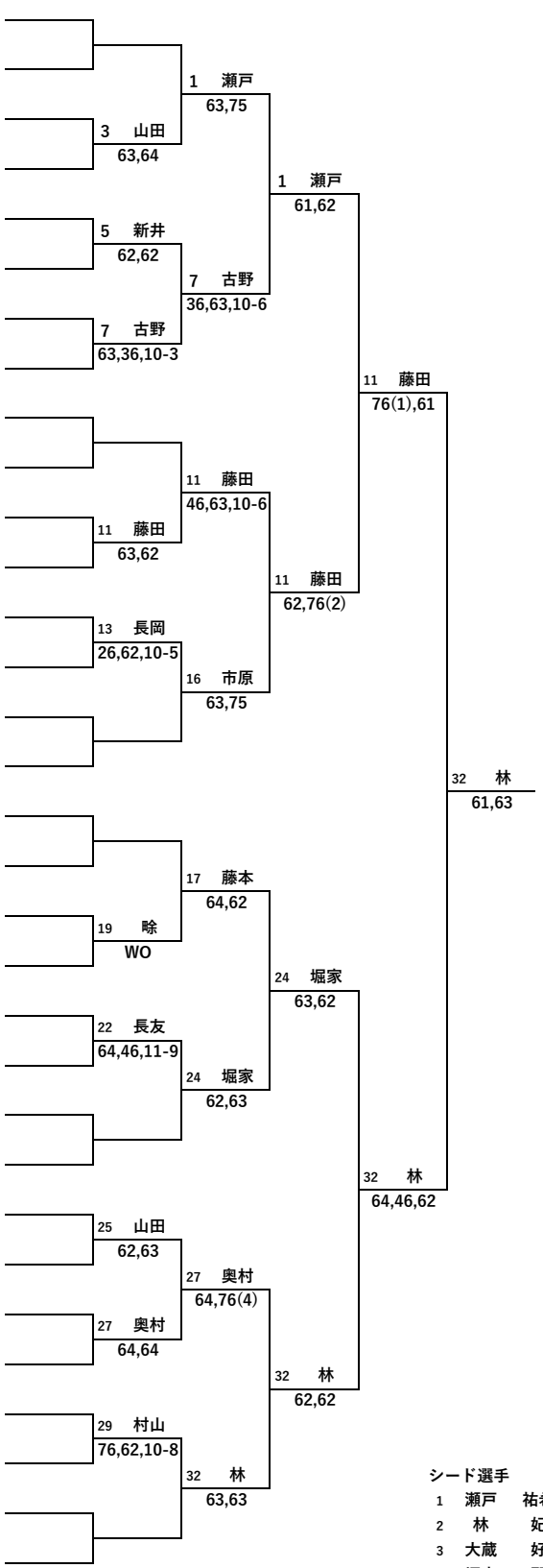

シード選手

1　瀬戸　祐希奈
2　林　妃鞠
3　大蔵　好花
4　堀家　那菜

第6回 ＪＰＴＡ ＡＬＬ ＪＡＰＡＮ ＪＵＮＩＯＲ ＴＥＮＮＩＳ ＴＯＵＲＮＡＭＥＮＴ
【 ＩＳＨＩＧＵＲＯ ＣＵＰ 】

１２才以下　男子の部　　2020/2/20～22

1	鈴木	琉斗	SUZUKI RYUTO	大阪府	TCコ・ス・パ八尾南
2	木河	瞭	KIKAWA RYO	福岡県	team.縁
3	古関	慶太	KOSEKI KEITA	千葉県	志津テニスクラブ
4	工藤	蒼大	KUDO SOTA	兵庫県	西宮テニスクラブ
5	西村	星吾	NISHIMURA SEIGO	東京都	有明ジュニアテニスアカデミー
6	正木	光	MASAKI HIKARU	山口県	レノファ山口
7	筏	優介	IKADA YUSUKE	大阪府	江坂テニスセンター
8	太田	瑛主	OHTA EISU	愛知県	STSS
9	大嶋	巧翔	OHSHIMA TAKUTO	広島県	福山テニス王国
10	飯島	大智	IIJIMA TAICHI	長野県	すがの台テニスクラブ
11	大山	佳彦	OHYAMA YOSHIHIKO	宮城県	More-Tennis
12	中村	勇槻	NAKAMURA YUZUKI	沖縄県	RiseTC
13	鵜狩	良仁	UKARI YOSHITO	鹿児島県	アリムラTA
14	古田	仁	FURUTA JIN	岐阜県	関スポーツ塾・T
15	栗田	拓実	KURITA TAKUMI	長野県	teamHERO
16	佐藤	傑	SATOU SUGURU	北海道	DJTT
17	立花	大和	TACHIBANA YAMATO	和歌山県	ISTA
18	松岡	郁磨	MATSUOKA IKUMA	京都府	パブリック小倉
19	小泉	晴冨	KOIZUMI HARUTO	長野県	Team HERO
20	宮岸	亮太朗	MIYAGISHI RYOUTARO	石川県	小松ジュニアＴＣ
21	中山	智裕	NAKAYAMA CHIHIRO	石川県	津幡ジュニア
22	中山	雄暉	NAKAYAMA YUKI	東京都	緑ヶ丘テニスガーデン
23	木村	拓馬	KIMURA TAKUMA	奈良県	MSS橿原
24	田中	淳平	TANAKA JUNPEI	三重県	三重グリーンテニスクラブ
25	坂本	光音	SAKAMOTO KOUTO	兵庫県	西宮テニスクラブ
26	井上	温仁	INOUE HARUTO	福岡県	福岡パシフィックTA
27	児島	龍太郎	KOJIMA RYUTARO	長崎県	TEAMF
28	坪田	稜生	TSUBOTA RYO	福岡県	ブライトTC
29	前	心之助	MAE SHINNOSUKE	京都府	舞鶴グリーンテニスクラブ
30	高田	倖暉	TAKADA KOUKI	大阪府	西宮テニスクラブ
31	森西	晃太朗	MORINISHI KOTARO	福岡県	福岡パシフィック
32	岩井	惺	IWAI SATORU	広島県	やすいそ庭球部
33	井野	篤太朗	INO ATSUTARO	宮崎県	KTC
34	岩本	翔広	IWAMOTO KAKEHIRO	福岡県	ブライトテニスセンター
35	阿部	蓮央	ABE REO	北海道	スウィング89
36	喜久川	楓	KIKUGAWA KAEDE	沖縄県	YKCT
37	森本	碧瑛	MORIMOTO AOI	神奈川県	神奈中テニススクール
38	木崎	琉士	KIZAKI RYUTO	大阪府	鶴見緑地ミズノテニススクール
39	吉武	真輝	YOSHITAKE MASAKI	福岡県	グローバルアリーナ
40	額田	賢和	NUKATA KENTO	京都府	サン城陽TC
41	宮﨑	颯大	MIYAZAKI SOTA	大阪府	鶴見緑地M.T.S
42	武村	勇輝	TAKEMURA YUKI	徳島県	テニスアリーナガーデン
43	義基	耀	YOSHIMOTO AKARU	三重県	三重グリーンテニスクラブ
44	佐藤	仁星	SATO JINSEI	熊本県	ルーセント熊本TA
45	篠田	拳汰	SHINODA KENTA	京都府	舞鶴グリーンテニスクラブ
46	宮岸	慶成	MIYAGISHI KEISEI	石川県	小松ジュニアＴＣ
47	~~小林~~	~~晴大~~	~~KOBAYASHI HARETO~~	~~三重県~~	~~ロランギャロテニスクラブ~~
48	山田	航大	YAMADA KOUTA	長野県	荒神山テニススクール
49	渡辺	咲玖	WATANABE SAKU	広島県	NBテニスガーデン
50	山本	能亜	YAMAMOTO NOA	兵庫県	西宮テニスクラブ
51	永嶋	煌	NAGASHIMA KO	宮城県	R-PROJECT

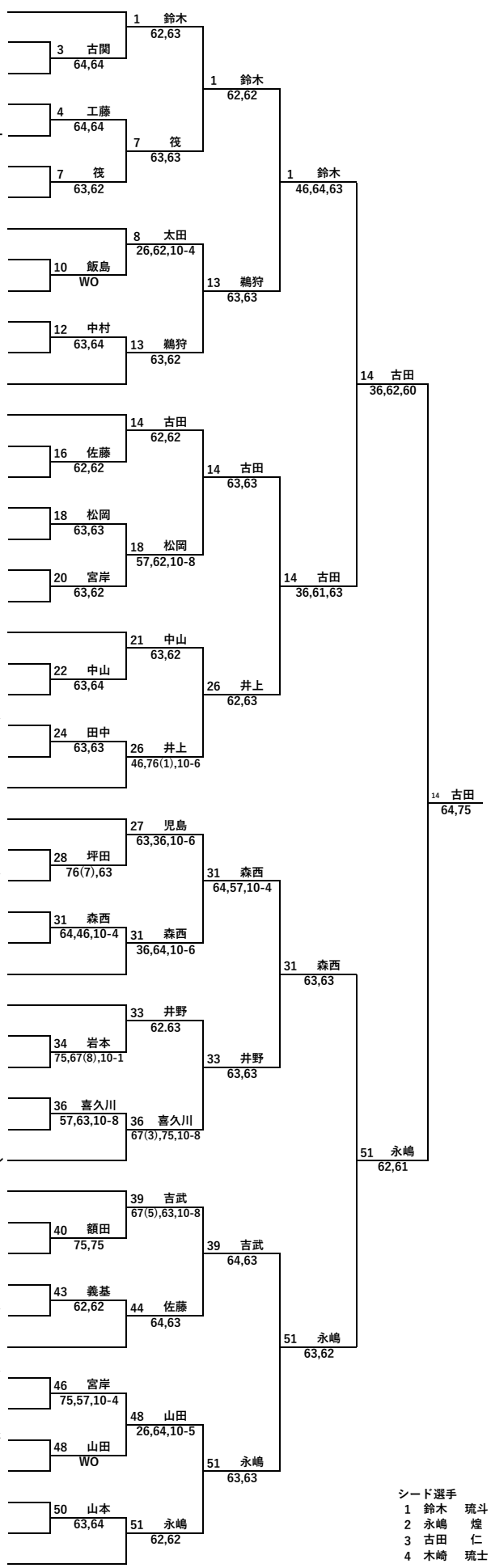

シード選手
1 鈴木 琉斗
2 永嶋 煌
3 古田 仁
4 木崎 琉士

第6回 ＪＰＴＡ ＡＬＬ ＪＡＰＡＮ ＪＵＮＩＯＲ ＴＥＮＮＩＳ ＴＯＵＲＮＡＭＥＮＴ
【 ＩＳＨＩＧＵＲＯ ＣＵＰ 】

１２才以下　女子の部　　2020/2/20～22

1	井手	葵	IDE AOI	福岡県	BSSA久留米
2	中島	優衣	NAKAJIMA YUI	大阪府	イヌヅカスポーツプランニング
3	名倉	万稀	NAGURA MAKI	愛知県	ロングウッド
4	池田	花珠	IKEDA HANAMI	岡山県	ラスタットテニスクラブ
5	草場	椎奈	KUSABA SHIINA	佐賀県	ファインヒルズJr.
6	森下	結葵	MORISHITA YUKI	三重県	三重グリーンTC
7	井上	みのり	INOUE MINORI	京都府	東山TC
8	亀山	華子	KAMEYAMA KAKO	岡山県	ノアテニスアカデミー倉敷
9	小谷	心結	KOTANI MIYU	兵庫県	ノアTA神戸垂水
10	光成	七優	MITSUNARI NAYU	宮崎県	ライジングサンHJC
11	藤井	小夏	~~FUJII KONATSU~~	奈良県	奈良国際テニス
12	森下	月琴	MORISHITA TSUMIKI	京都府	パブリックテニス宝ヶ池
13	芳野	里帆	YOSHINO RIHO	長崎県	長崎J-Star TC
14	田住	星雛奈	TAZUMI SESUNA	徳島県	HIROテニスカレッジ
15	江馬	心美	EMA KOKOMI	京都府	サン城陽テニスクラブ
16	長友	沙薫	NAGATOMO SAYUKI	福岡県	ブライトテニスセンター
17	山下	恵麻	~~YAMASHITA EMA~~	岐阜県	~~SJC~~
18	BYE				
19	小田島	衣吹	ODAJIMA IBUKI	北海道	SFC
20	木村	英梨加	KIMURA ERIKA	福岡県	春日西ＴＣ
21	溝渕	杏莉	MIZOBUCHI ANRI	徳島県	テニスアリーナガーデン
22	神村	京花	KAMIMURA KYOKA	東京都	昭和の森ジュニアテニススクール
23	草野	真帆	KUSANO MAHO	長崎県	南島原市立飯野小学校
24	雪谷	麻紗	YUKITANI ASA	宮城県	ウイニングショット
25	吉田	理世	~~YOSHIDA RIYO~~	京都府	~~サン城陽TC~~
26	関	夏瑞	SEKI NATSUMI	大阪府	イヌヅカスポーツ
27	立花	舞乃	TACHIBANA MANO	兵庫県	ノア インドアステージ 宝塚
28	本田	彩衣	HONDA AI	大阪府	イヌヅカスポーツプランニング
29	渡久地	杜生	TOGUCHI TOKI	沖縄県	GENテニススクール
30	上田	結生	UEDA YUI	大阪府	イヌヅカスポーツプランニング
31	志久	舞優	SHIKU MAYU	岡山県	ノアアカデミー倉敷
32	髙野	一華	TAKANO HIKA	新潟県	長岡北部Jr
33	嘉数	ちひろ	KAKAZU CHIHIRO	沖縄県	ＴＣμ
34	原田	萌衣	HARADA MOE	岡山県	ラスタットテニスクラブ
35	坂井	心優	SAKAI MIYU	大阪府	チームホリゾン
36	橋本	蒼葉	HASHIMOTO AOBA	東京都	国立グリーンヒルユニバーサルテニススクール
37	内海	紗希	UTSUMI SAKI	京都府	パブリックテニス宝ヶ池
38	中久木	陽奈	NAKAKUKI HARUNA	三重県	ニックインドアテニスカレッジ

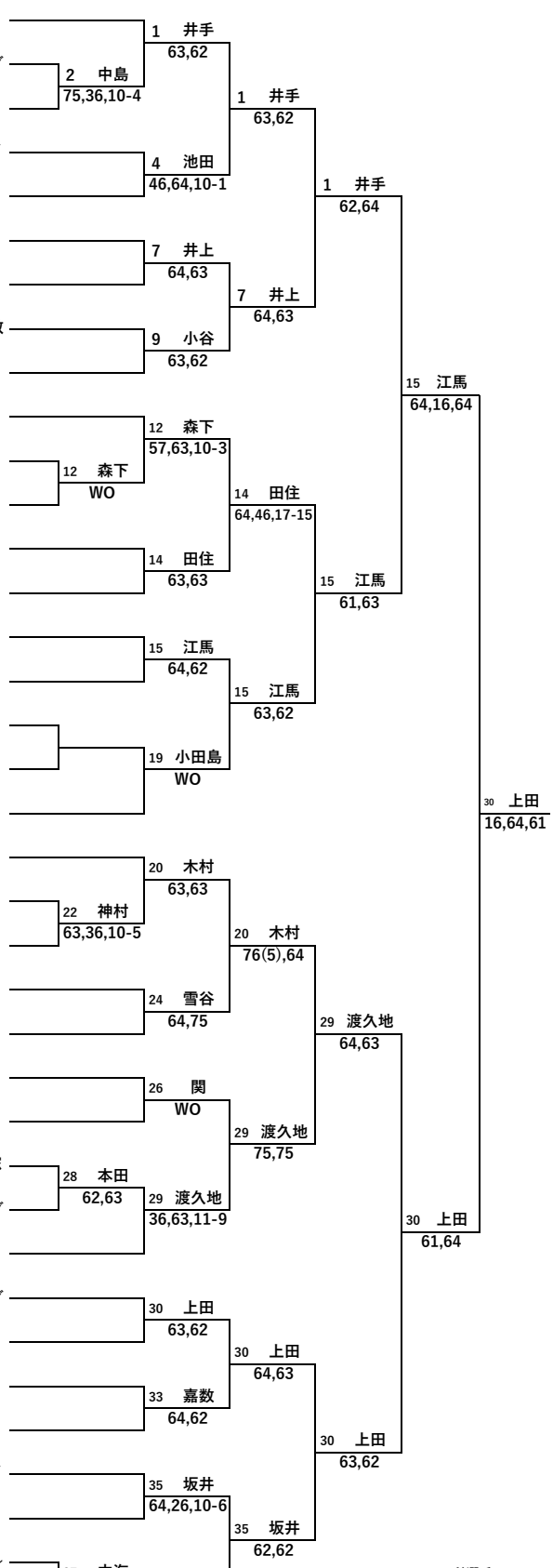

シード選手
1 井手 葵
2 中久木 陽奈
3 渡久地 杜生
4 光成 七優

第8回 ＪＰＴＡ ＡＬＬ ＪＡＰＡＮ ＪＵＮＩＯＲ ＴＥＮＮＩＳ ＴＯＵＲＮＡＭＥＮＴ
【 ＩＳＨＩＧＵＲＯ ＣＵＰ 】

１０才以下　男子の部　　2020/2/20～22

1	鈴木	春人	SUZUKI HARUTO	宮城県	R-PROJECT
2	岡島	夕朔	OKAJIMA YUSAKU	北海道	リーヴTC
3	諸隈	開	MOROKUMA KAI	佐賀県	佐賀GTC
4	酒井	悠陽	SAKAI HARUHI	新潟県	長岡北部Jr
5	山田	和輝	YAMADA KAZUKI	福島県	アパース
6	奈良	恒輝	NARA KOKI	東京都	ネオインドアテニス西新井
7	白石	蒼士郎	SHIRAISHI SOSHIRO	福岡県	筑紫野ローンテニスクラブ
8	黒田	大晴	KURODA TAISEI	兵庫県	西宮テニスクラブ
9	小櫻	空芽	KOZAKURA KUGA	島根県	グリーンベアーズ
10	坂戸	清之佑	SAKATO SHINNOSUKE	愛知県	名古屋グリーンテニスクラブ
11	岩井	瑛杜	IWAI EITO	京都府	TAｸﾚｾﾝﾄ京都
12	須賀	凛歩	SUGA LIAM	京都府	TC大原野
13	~~山下~~	~~航大~~	~~YAMASHITA KODAI~~	~~岐阜県~~	~~SJC~~
14	徳倉	海都	TOKUKURA KAITO	香川県	屋島テニスクラブ
15	中富	奏太	NAKATOMI SOUTA	大阪府	星田テニスクラブ
16	陣内	樹希	JINNOUCHI ITSUKI	熊本県	JoG's
17	新井	崚介	ARAI RYOSUKE	大阪府	シーズラケットクラブ
18	奥	英士	OKU HIDEHITO	千葉県	志津テニスクラブ
19	桑原	泰士	KUWAHARA TAISHI	福岡県	T-style26　TENNIS　CLUB.
20	堀場	琉之介	HORIBA RYUNOSUKE	大阪府	コスパ八尾南
21	中津川	舜介	NAKATSUGAWA SHUNSUKE	北海道	宮の森SC
22	田中	慶	TANAKA KEI	埼玉県	Fテニス
23	香川	荘太	KAGAWA SOTA	香川県	P.D.T.TENNIS CLUB
24	松本	悠希	MATSUMOTO YUKI	岡山県	ノアアカデミー倉敷
25	堀川	朝陽	HORIKAWA ASAHI	新潟県	上越グリーンITS
26	清水	雅弘	SHIMIZU MASAHIRO	東京都	自由ガ丘インターナショナルテニスカレッジ
27	中島	大悟	NAKAJIMA DAIGO	山口県	大和オレンジボールTC
28	古木	蒼一郎	FURUKI SOICHIRO	東京都	南町田インターナショナルテニスカレッジ
29	河野	遥斗	KAWANO HARUTO	埼玉県	Fテニス
30	小林	良輔	KOBAYASH RYOSUKE	大阪府	ルーセントジュニアアカデミー
31	仲宗根	暖日	NAKASONE HARUHI	沖縄県	ユニバーサル
32	楠	奨真	KUSUNOKI SOUMA	香川県	屋島テニスクラブ
33	木村	英偉太	KIMURA EITA	福岡県	春日西ＴＣ
34	中本	莉空	NAKAMOTO RIKU	京都府	JAC project
35	宮本	翔太	MIYAMOTO SHOTA	神奈川県	YC&AC
36	~~山下~~	~~悠大~~	~~YAMASHITA YUDAI~~	~~岐阜県~~	~~SJC~~
37	寺内	龍大	TERAUCHI RYOTA	東京都	京王赤城アカデミー
38	阿南	公規	ANAN KOUKI	福岡県	ドリームTS
39	溝手	倫太朗	MIZOTE RINTRO	岡山県	ノアアカデミー倉敷
40	渡邉	栞太	WATANABE KANTA	広島県	Tension
41	菅	優詩	SUGA YUTA	大阪府	wacc
42	鈴木	頌啓	SUZUKI SHOKEI	神奈川県	チームZIP
43	濵田	隼	HAMADA HAYATO	宮崎県	ライジングサンＨＪＣ
44	三好	碧生	MIYOSHI AOI	滋賀県	パブリックテニスイングランド

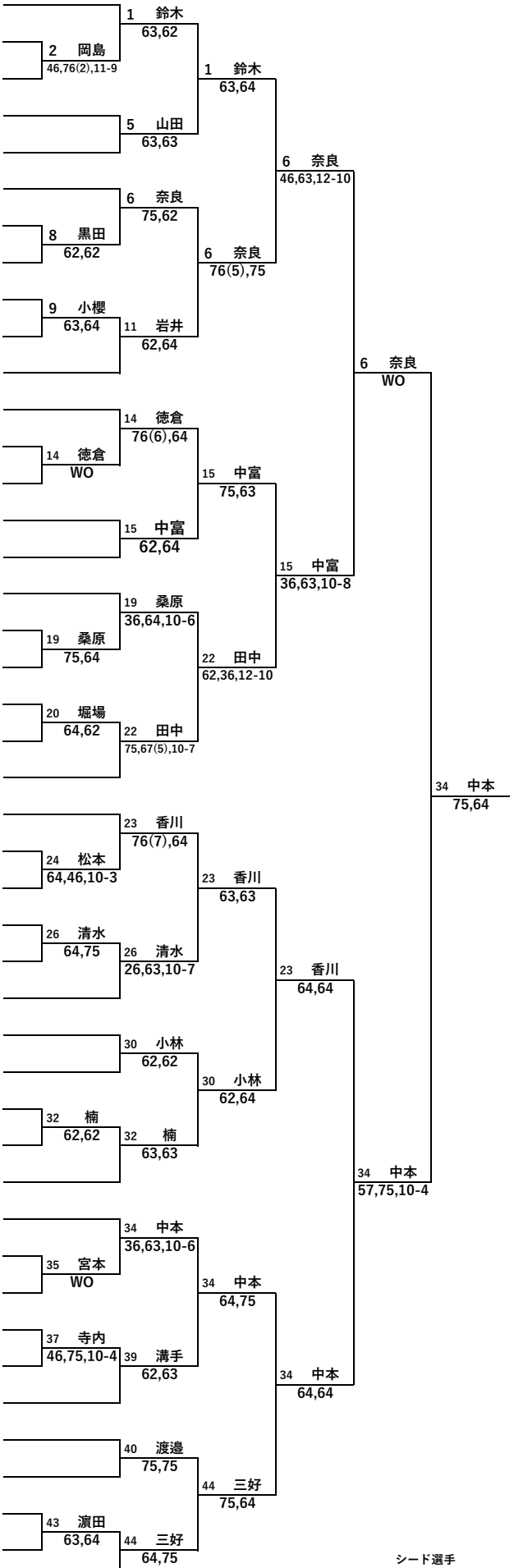

シード選手
1　鈴木　春人
2　三好　碧生

第8回 ＪＰＴＡ ＡＬＬ ＪＡＰＡＮ ＪＵＮＩＯＲ ＴＥＮＮＩＳ ＴＯＵＲＮＡＭＥＮＴ
【 ＩＳＨＩＧＵＲＯ ＣＵＰ 】

１０才以下　女子の部　　2020/2/20～22

1	小崎	麻衣	KOZAKI MAI	福岡県 福岡パシフィック
2	BYE			
3	重永	莉子	SHIGENAGA RIKO	山口県 アルファTC
4	中島	杏子	NAKAJIMA MOMOKO	東京都 東京都テニス協会
5	若松	凜花	WAKAMATSU RINKA	奈良県 TEAM YAMATO
6	駒田	唯衣	KOMADA YUI	愛知県 岐阜インターナショナルテニスクラブ
7	深山	恵里奈	MIYAMA ERINA	熊本県 スター熊本庭球塾
8	西川	桃絆	NISHIKAWA YUUKI	香川県 PDTテニスクラブ
9	西脇	美結	NISHIWAKI MIYU	大阪府 テニスクラブコ・ス・パ三国ヶ丘
10	福嶋	実優	FUKUSHIMA MIHIRO	福島県 アパーステニスクラブ
11	井出	璃々菜	IDE RIRINA	神奈川県 大磯テニスアカデミー
12	西村	遙花	NISHIMURA HARUKA	福岡県 アサヒ緑健久山テニス倶楽部
13	森下	結有	MORISHITA YUA	三重県 鈴鹿ジュニアチーム
14	山田	涼楓	YAMADA SUZUKA	長野県 荒神山テニススクール
15	藤田	こまち	FUJITA KOMACHI	大阪府 コスパ神崎川
16	古河	沙葵	FURUKAWA SAKI	愛知県 TEAM KOMADA
17	松永	凛	MATSUNAGA RIN	熊本県 スター熊本庭球塾
18	藤山	羽優	FUJIYAMA HAYU	広島県 やすいそ庭球部
19	藤岡	結衣	FUJIOKA YUI	富山県 大林TS
20	伊東	里緒菜	ITO RIONA	大阪府 星田テニスクラブ
21	渡辺	葵依	WATANABE AOI	広島県 NBテニスガーデン
22	林	愛里咲	HAYASHI ARISA	福岡県 STT
23	青山	琴美	AOYAMA KOTOMI	兵庫県 ラボキッズジュニア
24	金澤	青依	KANAZAWA AOI	北海道 ライジング
25	島袋	陽華	SHIMABUKURO HARUKA	京都府 湯山泰次TS
26	樽床	風音	TARUTOKO FUNE	岡山県 ラスタットテニスクラブ
27	鈴木	美波	SUZUKI MINAMI	静岡県 wishテニスクラブ
28	松本	桃華	MATSUMOTO MOMOKA	福岡県 福岡パシフィックTA
29	山岸	美咲	YAMAGISHI MISAKI	大阪府 イヌヅカスポーツプランニング
30	中原	萌	NAKAHARA MOE	岡山県 たけなみTA
31	BYE			
32	比嘉	桜実	HIGA CHIERI	沖縄県 CLUB DPA☆沖縄

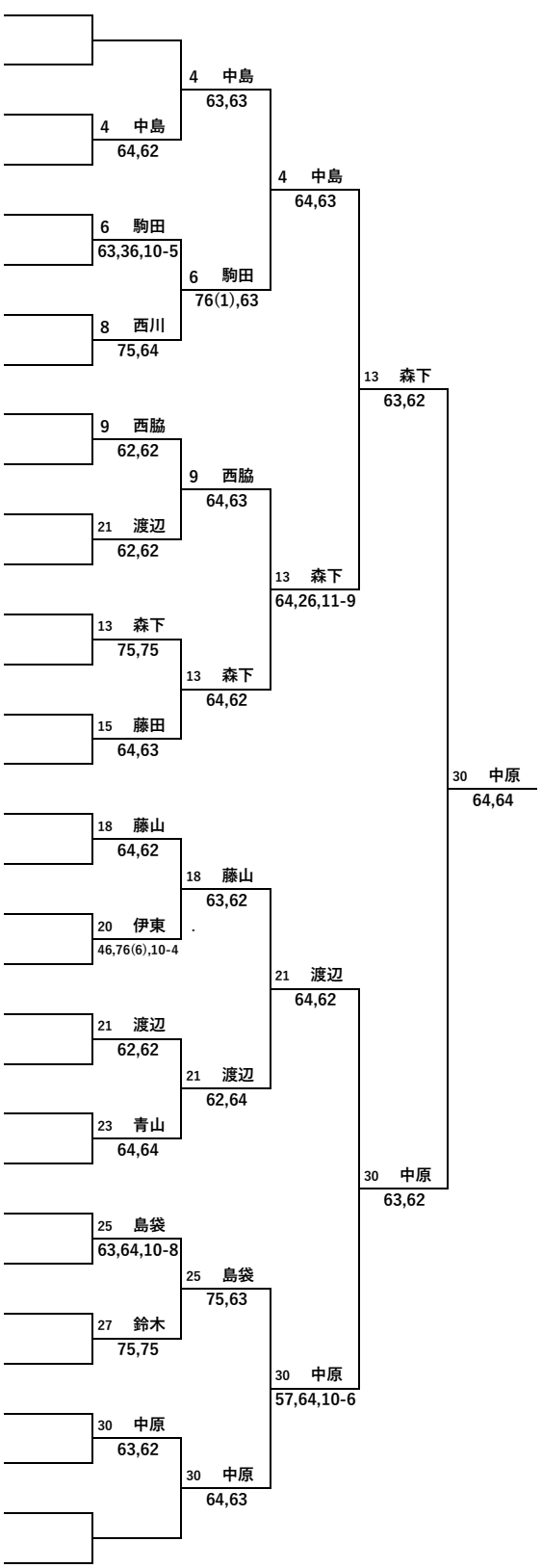

	優勝	準優勝	同3位	同3位
14男子	カワノ シュンヤ ITS九州 河野 隼也 KAWANO SHUNYA	オオキ ユウト シーガイアTA 大岐 優斗 OKI YUTO	イヌヅカ リュウスケ アイテニスクラブ 犬塚 隆介 INUZUKA RYUSUKE	クボタ コウダイ みなみ坂テニススクール 窪田 晃大 KUBOTA KODAI
14女子	ハヤシ ヒマリ 三重グリーンテニスクラブ 林 妃鞠 HAYASHI HIMARI	フジタ ヨシノ 星田テニスクラブ 藤田 佳乃 FUJITA YOSHINO	セト ユキナ 大林TS 瀬戸 祐希奈 SETO YUKINA	ホリケ ナナ 丸亀テニスクラブ 堀家 那菜 HORIKE NANA
12男子	フルタ ジン 関スポーツ塾・T 古田 仁 FURUTA JIN	ナガシマ コウ R-PROJECT 永嶋 煌 NAGASHIMA KO	スズキ リュウト TCコ・ス・パハ尾南 鈴木 琉斗 SUZUKI RYUTO	モリニシ コウタロウ 福岡パシフィック 森西 晃太朗 MORINISHI KOTARO
12女子	ウエダ ユイ イヌヅカスポーツプランニング 上田 結生 UEDA YUI	エマ ココミ サン城陽テニスクラブ 江馬 心美 EMA KOKOMI	イデ アオイ BSSA久留米 井手 葵 IDE AOI	トグチ トキ GENテニススクール 渡久地 杜生 TOGUCHI TOKI
10男子	ナカモト リク JAC project 中本 莉空 NAKAMOTO RIKU	ナラ コウキ ネオインドアテニス西新井 奈良 恒輝 NARA KOKI	ナカトミ ソウタ 星田テニスクラブ 中富 奏太 NAKATOMI SOUTA	カガワ ソウタ P.D.T.TENNIS CLUB 香川 荘太 KAGAWA SOTA
10女子	ナカハラ モエ たけなみTA 中原 萌 NAKAHARA MOE	モリシタ ユウア 鈴鹿ジュニアチーム 森下 結有 MORISHITA YUA	ナカジマ モモコ 東京都テニス協会 中島 杏子 NAKAJIMA MOMOKO	ワタナベ アオイ NBテニスガーデン 渡辺 葵依 WATANABE AOI